Cat No. KCT-09-DE-07

IR-CE SERIES

내압 방폭형 적외선 방사온도계

방폭 환경에서 비접촉 온도 측정!

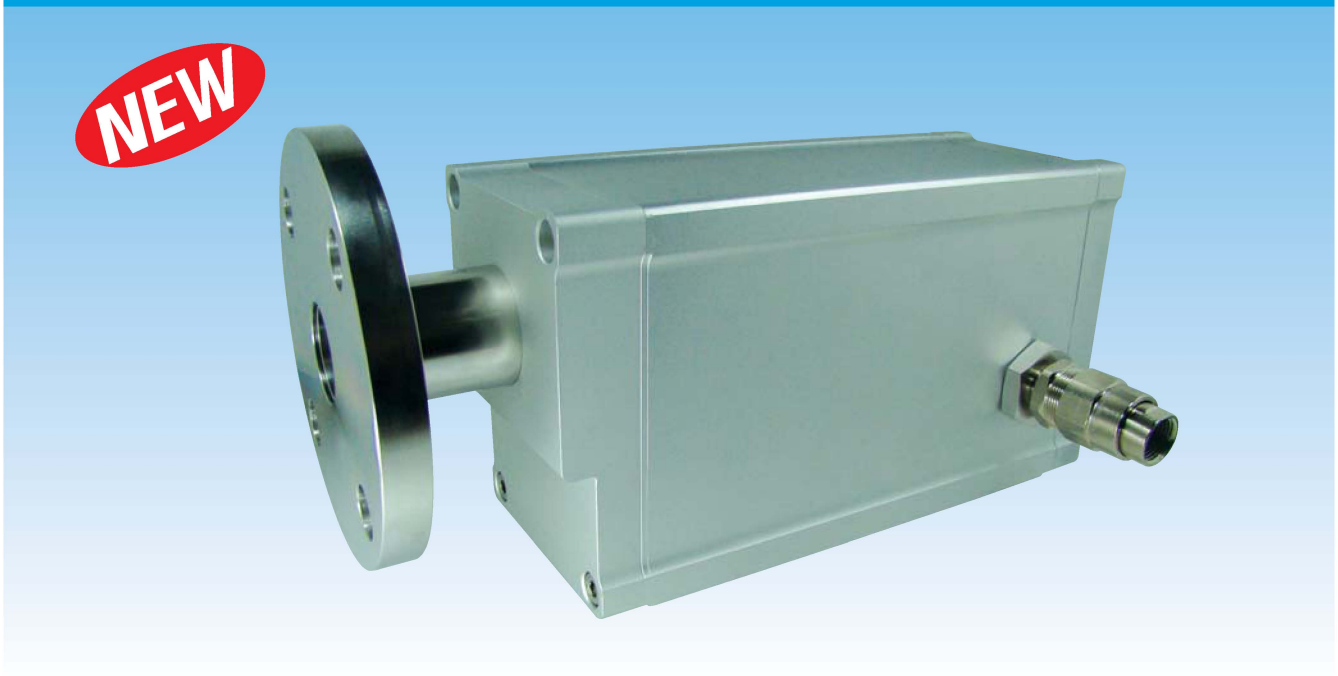

IR-CE시리즈는 물체로부터 열방사를 파악하여 온도를 측정하는 방사 온도계입니다. 가연성 가스나 수증기가 존재하여 폭발의 위험이 있는 환경에서 온도를 측정할 수 있습니다.

■특 징

- 한국산업안전기술원(KTL) 인정품「ExdⅡCT4」
- 독자적인 방폭 설계로 소형화, 경량화를 실현
- 방사온도계 IR-CA시리즈의 기능을 그대로 사용 가능 (접속방법은 단자 접속만, IR-CAW · IR-CAD 제외)

■용 도

- 석유 · 화학 플랜트, 원자력 등의 가연성 가스나 수증기가 존재하여 폭발의 위험이 있는 환경
- 터널이나 지하공사 현장외 도장 공장, 반도체 제조 공장 등 폭발성 분위기가 생길 우려가 있는 장소

■형 식

IR-CE□□T□□

- 기 종
  - Q : 고기능형
  - S : 고온용
  - I : 중온용
- 거리계수
- 접속방법
  - T : 단자 접속
- 외부 입출력
- 시정방식

■측정범위

●범용형

거리계수 (가동 초점형)	기 종		
	중온용	고온용	고기능형
	IR-CEI	IR-CES	IR-CEQ
50	200~1000℃	500~1000℃	350~2000℃
200 또는 300	300~1600℃	600~3000℃	400~3100℃
시야조리개 ϕ10mm 부착 200 또는 300	400~2000℃	700~3500℃	500~3500℃

■모델일람표

●중온용

거리계수	형 식
50	IR-CEI 0 ■■□
200	IR-CEI 2 ■■□
300	IR-CEI 3 ■■□
시야조리개 ϕ10mm 부착 200	IR-CEI 7 ■■□
시야조리개 ϕ10mm 부착 300	IR-CEI 8 ■■□

●고온용

거리계수	형 식
50	IR-CES 0 ■■□
200	IR-CES 2 ■■□
300	IR-CES 3 ■■□
시야조리개 ϕ10mm 부착 200	IR-CES 7 ■■□
시야조리개 ϕ10mm 부착 300	IR-CES 8 ■■□

●고기능형

거리계수	형 식
50	IR-CEQ 0 ■■□
200	IR-CEQ 2 ■■□
300	IR-CEQ 3 ■■□
시야조리개 ϕ10mm 부착 200	IR-CEQ 7 ■■□
시야조리개 ϕ10mm 부착 300	IR-CEQ 8 ■■□

■ 접속방법
└── T : 단자접속

■ 외부입출력 (Option)
└── N : 없음
S : 통신 Interface, RS-485
5 : 아나로그 입력 4~20mA
J : 접점입력
K : 접점출력

□ 측정점 탐색
└── 공란 : 파인더 표준
3 : 접사렌즈 300mm 내장형 (Option) (측정거리 190~300mm)
6 : 접사렌즈 600mm 내장형 (Option) (측정거리 270~600mm)
L : 레이저 투광 (Option) *파인더 없음

■구 성

위험 장소 | 비위험 장소

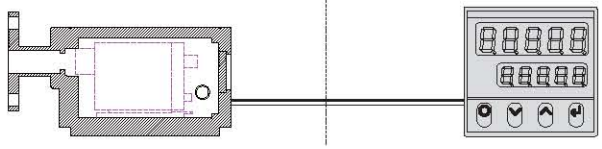

■주요구성

측 정 방 식 : 좁은대역 방사온도계
광 학 계 : 렌즈 집광, 가동 초점방식
시 정 방 식 : 직시파인더
방사율 보정 : 방사율 설정범위…1.999~0.050
(2색의 경우 방사율비)
신 호 변 조 : DELAY, PEAK
표 시 : 온도, 파라미터 4자리수
아날로그 출력 : 4~20mA DC 아이솔레이트 출력
부하저항 500Ω 이하
연 산 기 능 : Zero · Span조정, 자동방사율 연산, 출력보정
자 기 진 단 : 기기온도 이상 파라미터 에러 (자기진단기능 내장)
사용온도범위 : 0~50℃
전 원 : 24V DC (허용전압 변동범위…22~28V DC)
접 속 방 법 : 단자 접속
케이스 재질 : 알루미늄
무 게 : 약 7.5kg
방폭구조 규격 : ExdⅡCT4

■외형크기

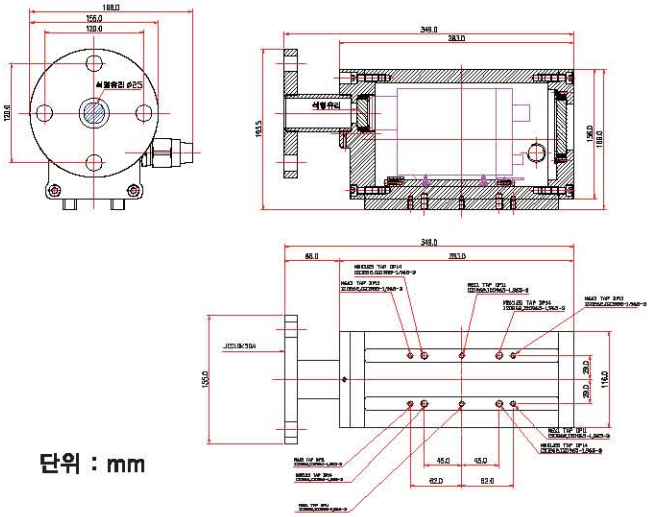

단위 : mm

⚠ 안전에 관한 주의

●본 제품은 일반 공업계기로서 설계 제작되었습니다. ●본 제품의 설치, 접속, 사용시에는 사용설명서를 주의깊게 읽으신 후에 올바르게 사용하십시오.
●기재내용은 성능개선 등에 의해서 사전통고 없이 변경될 수 있으므로 양지하여 주시기 바랍니다.

CHINO
기술제휴 : (株) CHINO
한국CHINO주식회사

〒445-813 경기도 화성시 동탄면 오산리 296-1
TEL : (031)379-3700
FAX : (031)379-3777
http://www.chinokorea.com
e-mail : webmaster@chinokorea.com

(판매점)

Cat No. KCT-09-DE-07 2009.12 승인